FLUID'O®
Le meilleur de l'eau
GAMME PROFESSIONNELLE

Adoucisseur 1920 CC

- Livré complet avec kit de raccordement by-pass, corps de filtre et cartouche bobinée
- Vanne ACS conçue et fabriquée en France, adoucisseur assemblé en France
- Mise en service gratuite

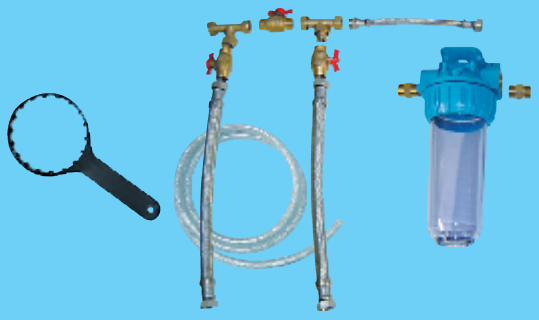

Vanne volumétrique électronique

- Affichage de la date et de l'heure
- Affichage du volume d'eau pouvant être adoucie
- Régénération forcée réglable à contre courant
- Régénération automatique en cas d'absence prolongée
- Réglage de th résiduel
- alarme de sel

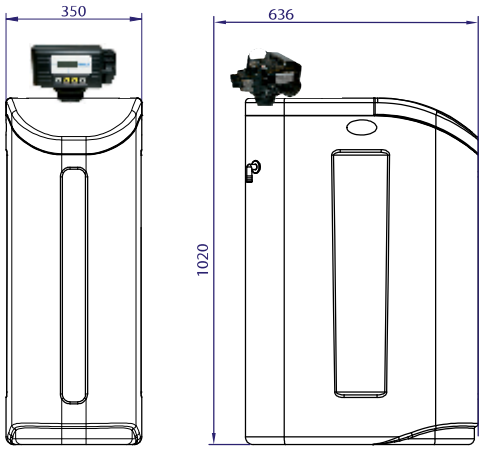

Adoucisseur 20 litres

- Sécurité anti-débordement : flotteur et surverse
- Bac à sel solide en polyéthylène contenance 75 kg
- trappe sur charnière

Fluid'o - ZAC des Bois Rocheforts - 21 rue Georges Méliès - 95240 Cormeilles-en-Paris

FLUID'O®
Le meilleur de l'eau
GAMME PROFESSIONNELLE

Caractéristiques techniques *		1920 CC*
débit à 1 bar de perte de charge	m3/h	3
Volume de résine	litres	20
Capacité d'échange	°fm3	100
Conso. de sel par régénération	kg	2-3**
Conso. d'eau par régénération	litres	90-130
Autonomie moyenne du bac à sel	nbr régénérations	30
Premier changement en sel	kg	75
Pression min/max	bars	2-6
Température maxi de l'eau	°C	40°
Température ambiante maxi	°C	40°
Tension alimentation	V/HZ	230+ - 50/60 Hz
Code		**164985**

**valeurs moyennes observées dans les conditions du test en laboratoire pour une sortie de 12°*
*** en fonction du taux de saumurage*

Services et Garanties

Les garanties :

1 an sur la main d'œuvre et les déplacements.
3 ans sur les pièces détachées.
10 ans sur la bouteille, le corps et la résine

Mise en service :

Elle est assurée gratuitement par un technicien agréé dans la limite de 90 jours après l'achat sur simple appel au

0892 700 279

Appel local facturé 0,41 €/mn TTC quelle que soit la provenance de votre appel

Ou bien sur notre site internet

www.produitsfluido.com

dans la rubrique « **nos services** »

Ce dernier effectue la mesure du TH, et adapte au mieux les réglages de l'adoucisseur au foyer.
Vous bénéficiez ainsi d'un service technique de qualité et personnalisé.

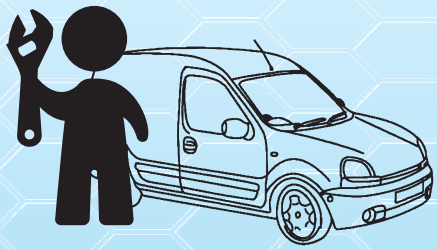

Cachet du distributeur :